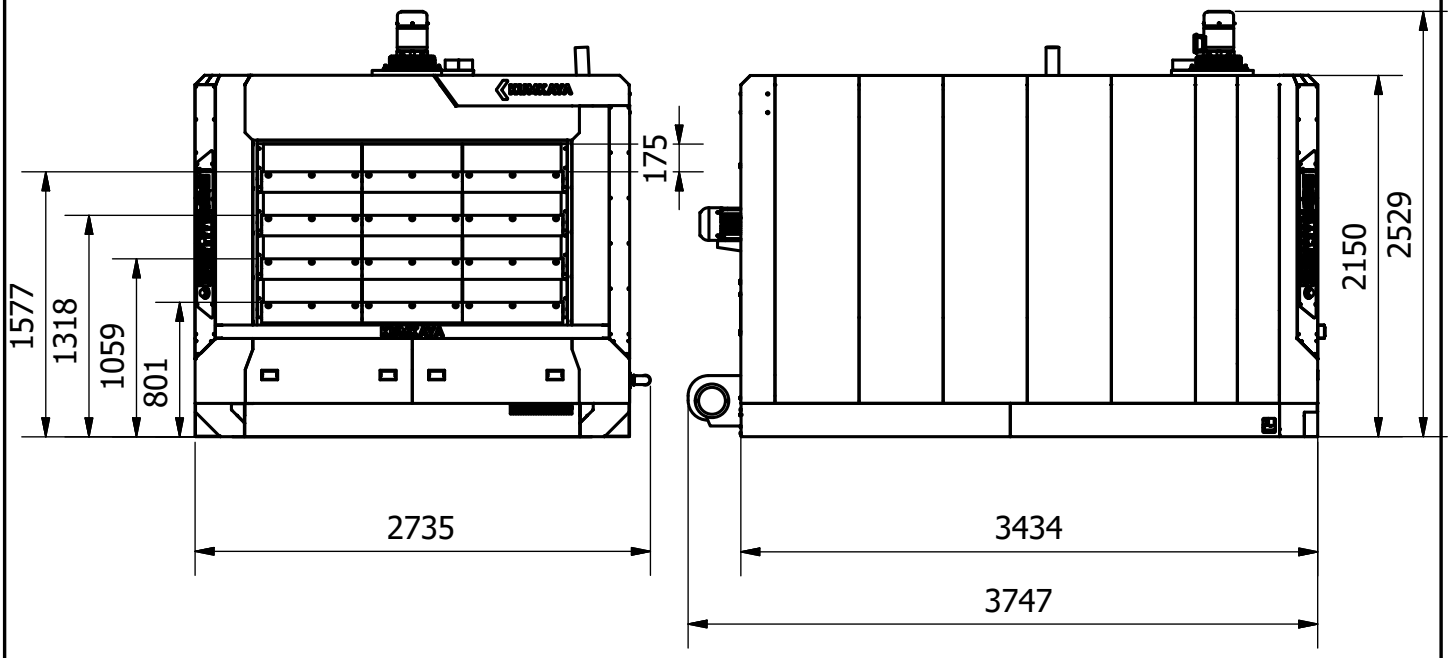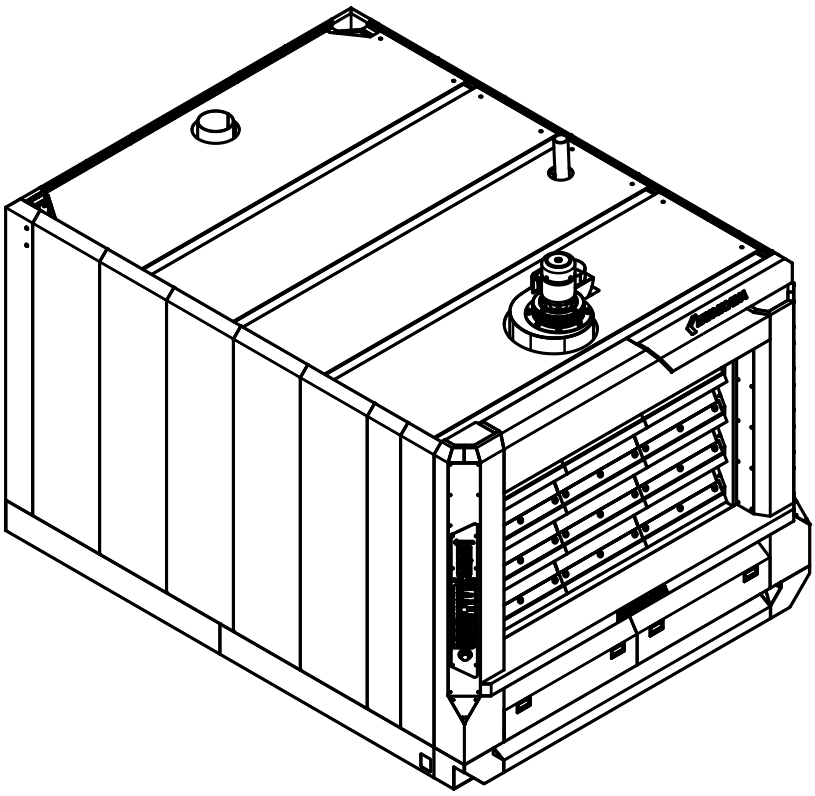
1577
1318
1059
801
175
2150
2529
2735
3434
3747